Noordgat 1, 8321 ME, Urk - Holland
T +31 527 685 043 F. +31 527 681 627
E-mail : trading@kramersseafood.com

 Datum: 01-02-2023

TK MSC PAZIFISCHE SCHOLLEN-DOPPELFILETS, NATUR, MIT WEIßER HAUT, OHNE SCHWARZE HAUT, GLASIERT

ARTIKEL NUMMER

Artikel Nr.: 51302 **TIFA Nr. :** 507131 **EAN:** 8717338513028

PRODUKT BESCHREIBUNG

Filet von Pazifische Scholle (Lepidopsetta bilineata/polyxystra).
Doppelfilets: ein Filet ohne schwarze Haut wird gelegt auf ein Filet mit weißer Haut, enthäutete Seite oben, weißer Seite unten. Einzeln tiefgefroren und glasiert.

GRÖßE / INHALT

Stückgewicht mit Glasur: 160-180g **Kartoninhalt:** 5 kg
Stückgewicht ohne Glasur: 130-145g **Abtropfgewicht:** 4 kg

SENSORIK

Form	Produkttypisch
Farbe	Produkttypisch
Geschmack, Geruch und Fleischstruktur	Arteigen, frisch

ZUTATENLISTE

Pazifische Schollenfilets, Wasser (Schutzglasur).
Die gelieferten Produkte sind **nicht** GMO kennzeichnungspflichtig gemäß EU Richtlinie 1829/2003 und 1830/2003.

NÄHRWERT KENNZEICHNUNG

Nährwerte: 100g enthalten durchschnittlich:	
Brennwert:	402 kJ / 95 kcal
Fett:	1,9 g
davon gesättigte Fettsauren:	0,5 g
Kohlenhydrate:	1,0 g
davon Zucker:	0,1 g
Eiweiß:	18,5 g
Salz:	0,2 g

MIKROBIOLOGISCHE KENNZEICHEN

	m	**M**
Gesamtkeimzahl:	< 500000	< 1000000
E.Coli:	< 10	< 10
Coliforme:	< 500	< 1000
Enterobacteriaceae:	< 500	< 1000
Staph. Aureus:	< 500	< 1000
Salmonellen:	Abwesend 25 g	
Listerien:	Abwesend 25 g	

CHEMISCHE KENNZEICHNUNG

TVBN	< 25 mg/100 g N

HALTBARKEIT UND AUFBEWAHRUNGSEMPFEHLUNG

Mindesthaltbarkeitsdatum ab Produktion: 24 Monate
Garantierte Restlaufzeit bei Anlieferung: 9 Monate
Nach dem Auftauen nicht wieder einfrieren! Nur im durchgegarten Zustand verzehren!

QUALITÄTSANFORDERUNGEN

Allgemein	Das Produkt ist frei von organischen und anorganischen Produktfremdbestandteilen. Das Produkt ist frei von magnetischen Bestandteilen.
Glasur	Das Produkt hat ein Glasuranteil von 20%

Noordgat 1, 8321 ME, Urk - Holland
T +31 527 685 043 F. +31 527 681 627
E-mail : trading@kramersseafood.com

TK MSC PAZIFISCHE SCHOLLEN-DOPPELFILETS, NATUR, MIT WEIßER HAUT, OHNE SCHWARZE HAUT, GLASIERT

VERWENDUNG VON ZUTATEN MIT ALLERGENEM POTENTIAL NACH EU-RICHTLINIE

1.	Gluten	-	08.	Erdnuss	-
2.	Krebstieren	-	09.	Sellerie	-
3.	Eier	-	10.	Senf	-
4.	Fische	+	11.	Sesamsamen	-
5.	Erdnüsse	-	12.	Schwefeldioxid und Sulphite (E220-E228)	-
6.	Soja	-	13.	Lupinen	-
7.	Kuhmilch	-	14.	Weichtieren	-

Abwesend - / Anwesend + / Unbekannt ?

FANGGEBIET & FANGGERÄTEKATEGORIE

Fanggebiet ***gemäß VO (EU) Nr. 1379/2013***: Nordostpazifik (FAO 67)
Untergebiet ***bei FAO 27 u. 37 verpflichtend:***
Fanggerätekategorie: Schleppnetze

PRODUKTABBILDUNG

Noordgat 1, 8321 ME, Urk - Holland
T +31 527 685 043 F. +31 527 681 627
E-mail : trading@kramersseafood.com

TK MSC PAZIFISCHE SCHOLLEN-DOPPELFILETS, NATUR, MIT WEIßER HAUT, OHNE SCHWARZE HAUT, GLASIERT

VERPACKUNG

Primäre Verpackung

Polyethylen unbedruckte Beutel

Gewicht	: 18 Gramm
Fläche Folie	: 0,72 m^2
Abfüllgewicht	: 5 Kg

Sekundäre Verpackung

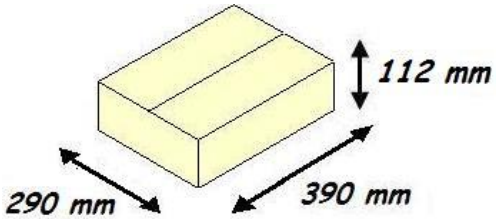

Wellpappe Karton

Gewicht	: 400 Gramm
Abmessung LXBXH	: 390 x 290 x 112 mm

Kodierung und Etikettierung

Der Aufkleber wird geklebt auf der kurze Seite vom Karton. Der Karton wird auf der lange Seite versehen mit einer LOT-Nummer. Diese LOT-Nummer referiert an alle relevante Produktions- und Qualitätsinformationen.

Palettisierung

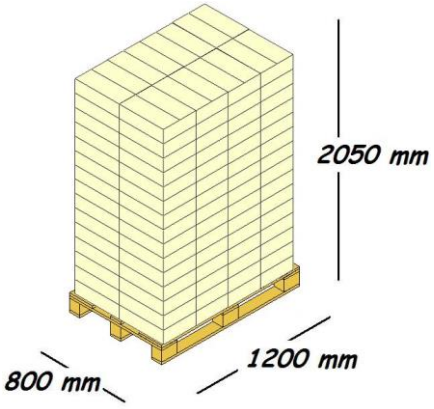

Europalette	: 80 x 120 cm
Kartonzahl pro Lage	: 8
Lagen pro Palette	: 15

Die Palette wird mit Klarsicht-Schrumpffolie gewickelt.

RECHTLICHE ANFORDERUNGEN

Das Produkt erfüllt alle verbindlichen Regelungen sowohl National als auch International.

UNTERSCHRIFT LIEFERANT

Produktion	: KRAMERS‘ Seafood
Datum	: 01-02-2023

MSC-C-51417